BELL info
w w w . b e l l . s i
junuar 2010

ZOBNIŠKE SKLOPKE "GEAREX" PROIZVAJALCA KTR

Proizvajalec sklopk in hidravličnih komponent iz nemškega mesta Rheine KTR (Kupplungs Technik Rheine) je lani dopolnil svoj proizvodni program z zobniškimi sklopkami ***GEAREX.*** *Izvedbe so podobne BoWex sklopkam, le da so vse komponente jeklene (BoWex ima sredinsko pušo iz umetne mase – nylon), večjih dimenzij in zatesnjene.*

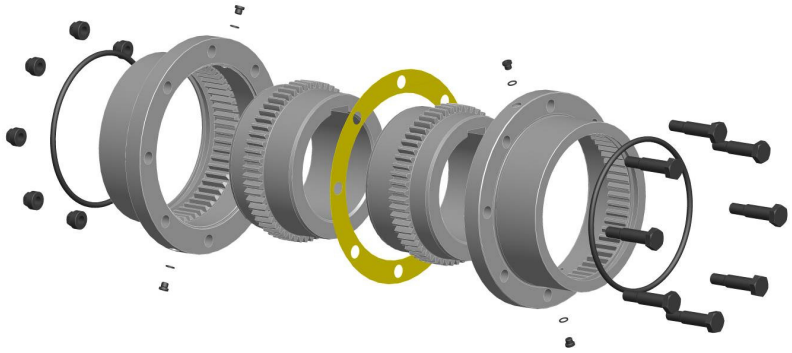

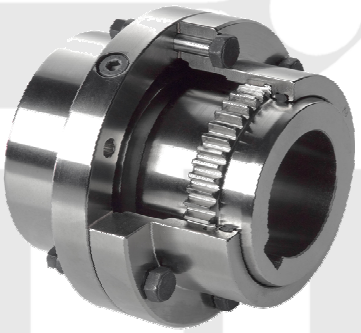

Po svojih tehničnih lastnostih so namenjene za:

- *Kompenzacijo nesoosnosti* ***axialno*** *VEL 10..40 +- 1mm, VEL 45..70 +-1,5mm in* ***kotno*** *za vse velikosti 0,5 st./obrat*
- *Obratovalno temperaturo od -20 do +80 St.C*
- *Po želji naročnika so lahko namazane z mastjo Klueber GE 11-680*
- *Certificirane ATEX (za izvedbe FA, FB, FAB) in BV*
- *Iz materiala C45 (ogljikovo jeklo) ali 42CrMo4V (po naročilu)*
- *V standardni izdelavi je 12 velikosti za prenos vrt. momenta do 135.000Nm (T_{KN})*

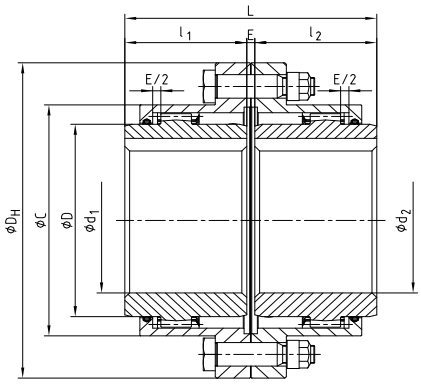

izvedba FA

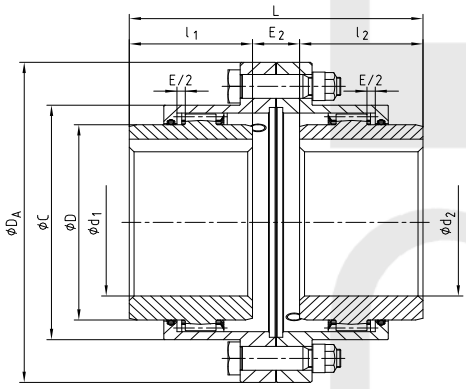

izvedba FB

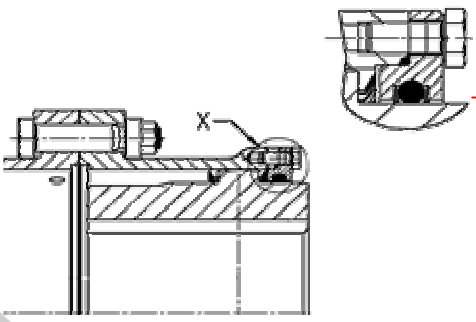

Izvedba D *("Deckel"-pokrov) ima pod obojestr. prirobnico dvojno O-tesnilo, ki ščiti pred izstopom masti iz sklopke, hkrati pa tesni pred vplivi iz okolice (prah, vlaga).*

Za dodatne informacije ali ponudbo pokličite!
Veseli bomo vašega odziva!

Bell d.o.o.

FAG TIMKEN INA WIPPERMANN DICHTOMATIK optibelt KTR EagleBurgmann Gates Autogard KAESER KOMPRESSOREN GKN Kardanske osi, Križi Wefapress DEUTZ