Ptujska c. 13 • 2204 Miklavž na Dravskem polju • Slovenija
S www.bell.si • E info@bell.si • T 00386-2-629-69-20 • F 00386-2-629-21-20

INFO

Junij 2020

ENOSTAVNE REŠITVE DVIGOVANJA BREMEN

POTISNI VOZIČKI POWERTEX PPT-S2

Powertex PPT-S2 potisni vozički so kakovostni in robustni, nizke izvedbe in enostavni za montažo na horizontalne profile in tirnice. Lahko se uporabljajo na I-profilih z ravnimi prirobnicami kot npr. IPE, HEA ali HEB ali poševnimi INP. Vozički se na profilih enostavno premikajo s potiskanjem ali vlečenjem, kar omogočajo kakovostna jeklena kolesa z ležaji. Izdelani so s faktorjem varnosti 4:1.

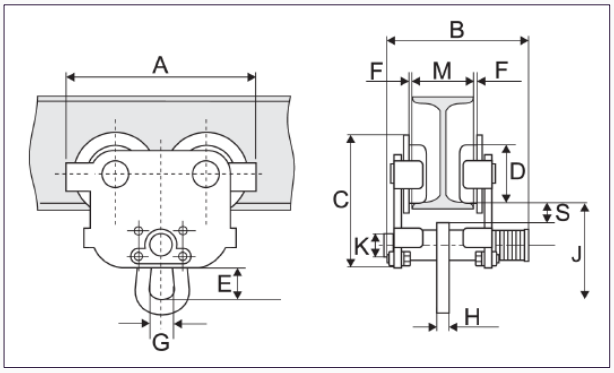

Part Code	WLL ton	Model	Flange width M mm	Minimum radius mm	A mm	B mm	C mm	D mm	E mm	F mm	G mm	H mm	J mm	K mm	S mm	Weight kg
16.05PPTS20025	0.25	PPT-S2	50-152	800	188	208	137	50	29	1 – 1,5	28	6	104	20	27	4.6
16.05PPTS2005	0.5	PPT-S2	50-135	800	205	198	150	55	30	1,5 – 2	28	8	111	28	27	6.8
16.05PPTS2005B	0.5	PPT-S2	130-215	800	242	211	174	68	30	1,5 – 2	32	10	118	32	28	6.8
16.05PPTS2005C	0.5	PPT-S2	215-300	800	270	238	194	80	49	1,5 – 2	40	12	147	36	27	6.8
16.05PPTS2010	1	PPT-S2	55-140	1,000	325	246	234	100	60	2-3	49	14	177	44	29	11.2
16.05PPTS2010B	1	PPT-S2	140-215	1,000	370	280	234	110	79	2-3	59	16	219	55	29	11.2
16.05PPTS2010C	1	PPT-S2	215-300	1,000	205	278	267	55	30	1,5 – 2	28	8	111	28	27	11.2
16.05PPTS2020	2	PPT-S2	65-155	1,100	205	363	150	55	30	1,5 – 2	28	8	111	28	27	16.9
16.05PPTS2020B	2	PPT-S2	150-230	1,100	242	286	150	68	30	1,5 – 2	32	10	118	32	28	16.9
16.05PPTS2020C	2	PPT-S2	230-300	1,100	242	371	174	68	30	1,5 – 2	32	10	118	32	28	16.9
16.05PPTS2030	3	PPT-S2	90-160	1,300	270	313	174	80	49	1,5 – 2	40	12	147	36	27	28.6
16.05PPTS2030B	3	PPT-S2	160-230	1,300	270	383	194	80	49	1,5 – 2	40	12	147	36	27	28.6
16.05PPTS2030C	3	PPT-S2	230-300	1,300	325	316	194	100	60	2 – 3	49	14	177	44	29	28.6
16.05PPTS2050	5	PPT-S2	90-180	1,500	325	386	234	100	60	2 – 3	49	14	177	44	29	44.8
16.05PPTS2050B	5	PPT-S2	180-230	1,500	370	330	267	110	79	2 – 3	59	16	219	55	29	44.8
16.05PPTS2050C	5	PPT-S2	230-300	1,500	370	330	267	110	79	2 – 3	59	16	219	55	29	44.8

BELL
Ptujska c. 13 • 2204 Miklavž na Dravskem polju • Slovenija
S www.bell.si • E info@bell.si • T 00386-2-629-69-20 • F 00386-2-629-21-20

INFO

Junij 2020

VOZIČKI Z VERIŽNIM PRENOSOM POWERTEX PGT-S2

Powertex PGT-S2 vozički so prav tako robustne kakovostne izvedbe, nizke konstrukcije, namenjeni za uporabo na horizontalnih profilih in tirnicah. Za pomik uporabljajo verižni prenos, opremljeni pa so tudi z mehansko blokado proti iztirjenju in zaključnimi blažilci. Profili, na katerih se lahko uporabijo vozičke so I-profili IPE, HEA, HEB (z ravnimi prirobnicami) in INP (s poševnimi prirobnicami.

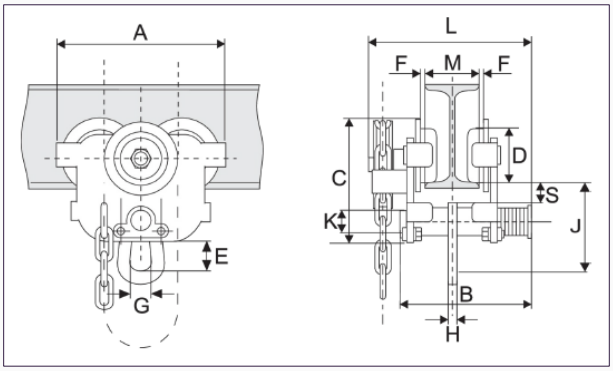

Part Code	WLL ton	Model	Flange width M mm	Minimum radius mm	A mm	B mm	C mm	D mm	E mm	F mm	G mm	H mm	J mm	K mm	L mm	S mm	Weight kg
16.05PGTS2005	0.5	PGT-S2	50-135	800	205	198	150	55	30	1,5 – 2	28	8	111	28	239	27	8
16.05PGTS2005B	0.5	PGT-S2	130-215	800	205	278	267	55	30	1,5 – 2	28	8	111	28	239	27	8
16.05PGTS2005C	0.5	PGT-S2	215-300	800	205	363	150	55	30	1,5 – 2	28	8	111	28	239	27	8
16.05PGTS2010	1	PGT-S2	55-140	1,000	242	211	174	68	30	1,5 – 2	32	10	118	32	154	28	12.4
16.05PGTS2010B	1	PGT-S2	140-215	1,000	242	286	150	68	30	1,5 – 2	32	10	118	32	254	28	12.4
16.05PGTS2010C	1	PGT-S2	215-300	1,000	242	371	174	68	30	1,5 – 2	32	10	118	32	254	28	12.4
16.05PGTS2020	2	PGT-S2	65-155	1,100	270	238	194	80	49	1,5 – 2	40	12	147	36	277	27	18.1
16.05PGTS2020B	2	PGT-S2	150-230	1,100	270	313	174	80	49	1,5 – 2	40	12	147	36	277	27	18.1
16.05PGTS2020C	2	PGT-S2	230-300	1,100	270	383	194	80	49	1,5 – 2	40	12	147	36	277	27	18.1
16.05PGTS2030	3	PGT-S2	90-160	1,300	325	246	234	100	60	2 – 3	49	14	177	44	287	29	30.3
16.05PGTS2030B	3	PGT-S2	160-230	1,300	325	316	194	100	60	2 – 3	49	14	177	44	287	29	30.3
16.05PGTS2030C	3	PGT-S2	230-300	1,300	325	386	234	100	60	2 – 3	49	14	177	44	287	29	30.3
16.05PGTS2050	5	PGT-S2	90-180	1,500	370	280	234	110	79	2 – 3	59	16	219	55	320	29	46.5
16.05PGTS2050B	5	PGT-S2	180-230	1,500	370	330	267	110	79	2 – 3	59	16	219	55	320	29	46.5
16.05PGTS2050C	5	PGT-S2	230-300	1,500	370	400	267	110	79	2 – 3	59	16	219	55	320	29	46.5

FAG KTR TIMKEN EagleBurgmann DEUTZ optibelt INA HIWIN Gates Fenner Drives ROTOR CLIP RKB MOTOR SERVICE Cyberbond ThyssenKrupp WIPPERMANN Autogard perma GKN Wefapress DICHTOMATIK Witra drumet
ThyssenKrupp Rothe Erde

Ptujska c. 13 • 2204 Miklavž na Dravskem polju • Slovenija
S www.bell.si • E info@bell.si • T 00386-2-629-69-20 • F 00386-2-629-21-20

INFO

Junij 2020

ROČNI VERIŽNI POTEZNIKI POWERTEX PCB-S2

Powertex PCB-S2 so jekleni verižni potezniki na ročni pogon in enostavni za uporabo. Konstrukcijsko so lahki in hkrati robustni. Tovarniško so dinamično testirani na 150% največje dovoljene obremenitve. Verižnik in pogonska osovina so vležajeni z igličnimi ležaji. Vsebujejo avtomatsko varnostno reakcijsko zavoro in izpolnjujejo standarde EN 13157 in EN 818-7. Uporabljena bremenska veriga je Corolim® kakovosti. Površinska obdelava zagotavlja dobro protikorozijsko odpornost in tihi tek. Opcijsko so dobavljivi z zaščito proti preobremenitvi. Preko QR kode je omogočen dostop do navodil za delo.

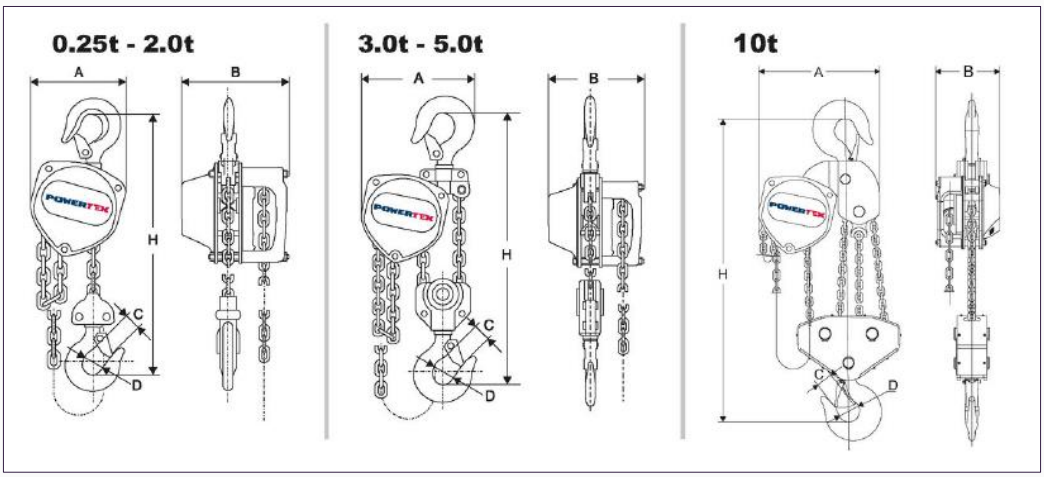

Part Code	WLL ton	Model	Load chain mm	Hand chain mm	Number of falls	Hand force max. kg	A mm	B mm	C mm	D mm	H min mm	Weight kg
16.10PCBS20025030	0.25	PCB-S2/250KG	4,0 x 12,0	5,0 x 23,7	1	23.5	108	106	20	30	260	5.9
16.10PCBS20050030	0.5	PCB-S2/500KG	5,0 x 15,0	5,0 x 23,7	1	24.9	130	128	22	34	280	9.8
16.10PCBS20050030BK	0.5	PCB-S2BK/500KG	5,0 x 15,0	5,0 x 23,7	1	24.9	130	128	22	34	280	9.8
16.10PCBS20100030	1	PCB-S2/1000KG	6,3 x 19,0	5,0 x 23,7	1	28.4	150	145	26	39	330	11.7
16.10PCBS20100030BK	1	PCB-S2BK/1000KG	6,3 x 19,0	5,0 x 23,7	1	28.4	150	145	26	39	330	11.7
16.10PCBS20200030	2	PCB-S2/2000KG	8,0 x 24,0	5,0 x 23,7	1	34.3	185	175	35	49	385	18.9
16.10PCBS20300030	3	PCB-S2/3000KG	7,1 x 21,0	5,0 x 23,7	2	34.3	220	158	37	50	510	28.9
16.10PCBS20500030	5	PCB-S2/5000KG	9,0 x 27,0	5,0 x 23,7	2	37.2	255	183	43	60	615	37.1
16.10PCBS21000030	10	PCB-S2/10000KG	9,0 x 27,0	5,0 x 23,7	4	40	360	183	47	65	820	92.8

Ptujska c. 13 • 2204 Miklavž na Dravskem polju • Slovenija
S www.bell.si • E info@bell.si • T 00386-2-629-69-20 • F 00386-2-629-21-20

INFO

Junij 2020

VERIŽNI POTEZNIKI NA VZVOD POWERTEX PLH-S2

Powertex PLH-S2 so dvižni potezniki z ergonomskim vzvodom oz. ročico zasuna . Kompaktna in lahka konstrukcija omogoča enostavno uporabo in dolgo življenjsko dobo. Dinamično so testirani na 150% največje dovoljene obremenitve. Pogonski deli so vležajeni z igličnimi ležaji. Vsebujejo mehanizem dvojnega varovanja po EN 13157 (2 zavorni oblogi in 4 zavorne vzmeti). Bremenska veriga je Corolim® kakovosti, kavlji so vrtljivi in z označbami za preobremenitev. Površinska obdelava zagotavlja dobro protikorozijsko odpornost in tihi tek. Opcijsko so potezniki dobavljivi z zaščito proti preobremenitvi. Preko QR kode je omogočen dostop do navodil za delo.

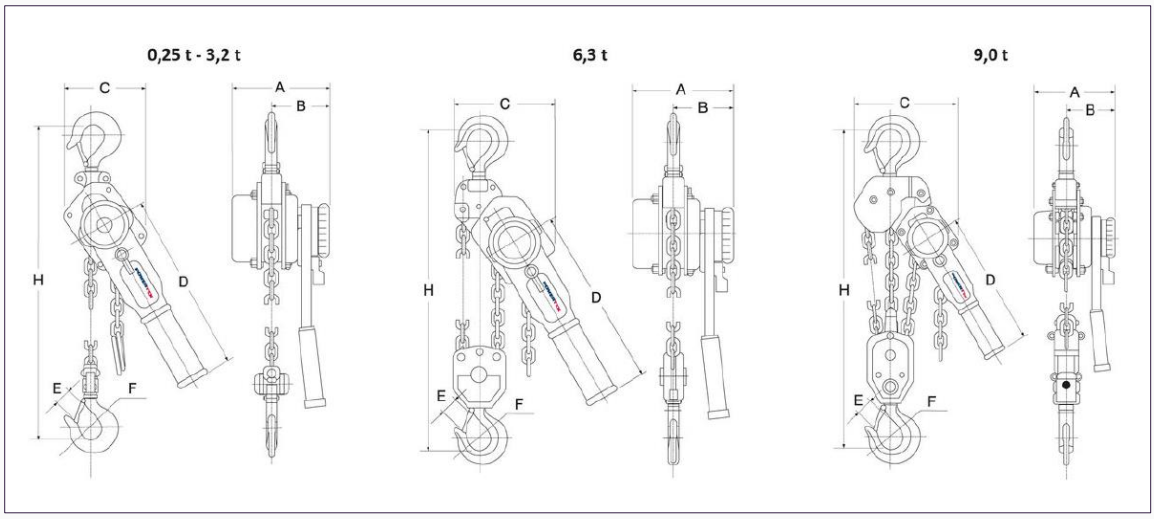

Part Code	WLL ton	Model	Load chain mm	Number of falls	Hand force max. kg	A mm	B mm	C mm	D mm	E mm	F mm	H min mm	Weight kg
16.20PLHS20025015	0.25	PLH-S2/250KG	4,0 x 12,0	1	28.2	100	70	86	163	20	31	235	2.7
16.20PLHS20050015	0.5	PLH-S2/500KG	5,0 x 15,0	1	24.8	150	90	118	253	22	32	310	5.2
16.20PLHS20080015	0.8	PLH-S2/800KG	5,6 x 17,0	1	26.5	158	98	132	273	26	36	340	6.6
16.20PLHS20160015	1.6	PLH-S2/1600KG	7,1 x 21,0	1	29.5	185	111	145	378	29	43	400	11
16.20PLHS20320015	3.2	PLH-S2/3200KG	10,0 x 28,0	1	33.5	212	124	198	418	37	50	520	19.9
16.20PLHS20630015	6.3	PLH-S2/6300KG	10,0 x 28,0	2	37	212	124	230	418	43	53	640	24.6
16.20PLHS20900015	9	PLH-S2/9000KG	10,0 x 28,0	3	42	212	124	338	418	44	67	730	50

FAG KTR TIMKEN Cyberbond EagleBurgmann DEUTZ optibelt INA Gates HIWIN Fenner Drives ROTOR CLIP RKB MOTOR SERVICE ThyssenKrupp WIPPERMANN Autogard perma GKN Wefapress DICHTOMATIK Witra drumet
ThyssenKrupp Rothe Erde

Ptujska c. 13 • 2204 Miklavž na Dravskem polju • Slovenija
S www.bell.si • E info@bell.si • T 00386-2-629-69-20 • F 00386-2-629-21-20

INFO

Junij 2020

BREMENSKE SPONE POWERTEX PBC-S1

Bremenske spone POWERTEX PBC-S1 so masivne izvedbe in z možnostjo hitre uporabe na različnih bremenskih spojih. Spone so testirane na 2x največjo dovoljeno obremenitev. Ogrodje prašno barvano, ročka in vreteno pa črno nikljano. So v skladu s standardom EN 13155 in s faktorjem varnosti 4:1.

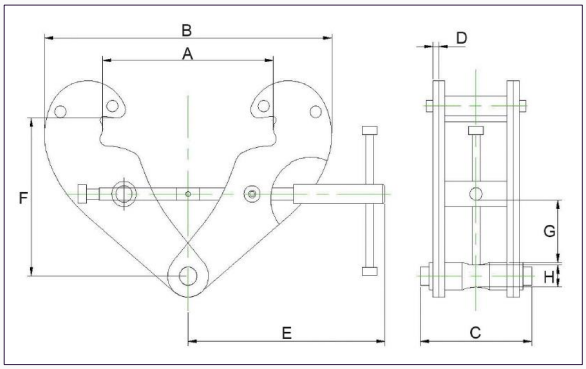

Part Code	Code	WLL ton	I beam width range mm	A max mm	B min mm	B max mm	C mm	D mm	E mm	H mm	F min mm	F max mm	G min mm	Weight kg
16.02PBCS1010	1t PBC	1	80-240	270	183	370	94	4	198	20	100	154	22	3.5
16.02PBCS1020	2t PBC	2	80-240	270	183	370	102	6	198	20	100	154	22	4.5
16.02PBCS1030	3t PBC	3	90-330	355	243	500	132	8	263	22	148	219	46	9.5
16.02PBCS1050	5t PBC	5	90-330	355	243	500	142	10	263	28	148	219	43	11
16.02PBCS1100	10t PBC	10	90-350	364	269	521	180	12	285	38	165	239	51	16